1. Profil Easy Glass Pro
2. Glas 12mm – 21,52mm
3. Gummi-Set, justierbar
   a. Einlage (ABS)
   b. Befestigungskeil oben (ABS)
   c. Befestigungskeil unten (ABS)
   d. Gummiprofil (EPDM)
4 Anker Nr. 19.4712.110.xx
   (oder vergleichbarer Anker)
5. Handlauf Ø42,4mm
   (mehr Handlauf-Optionen siehe Detailzeichnung 6920/6945)

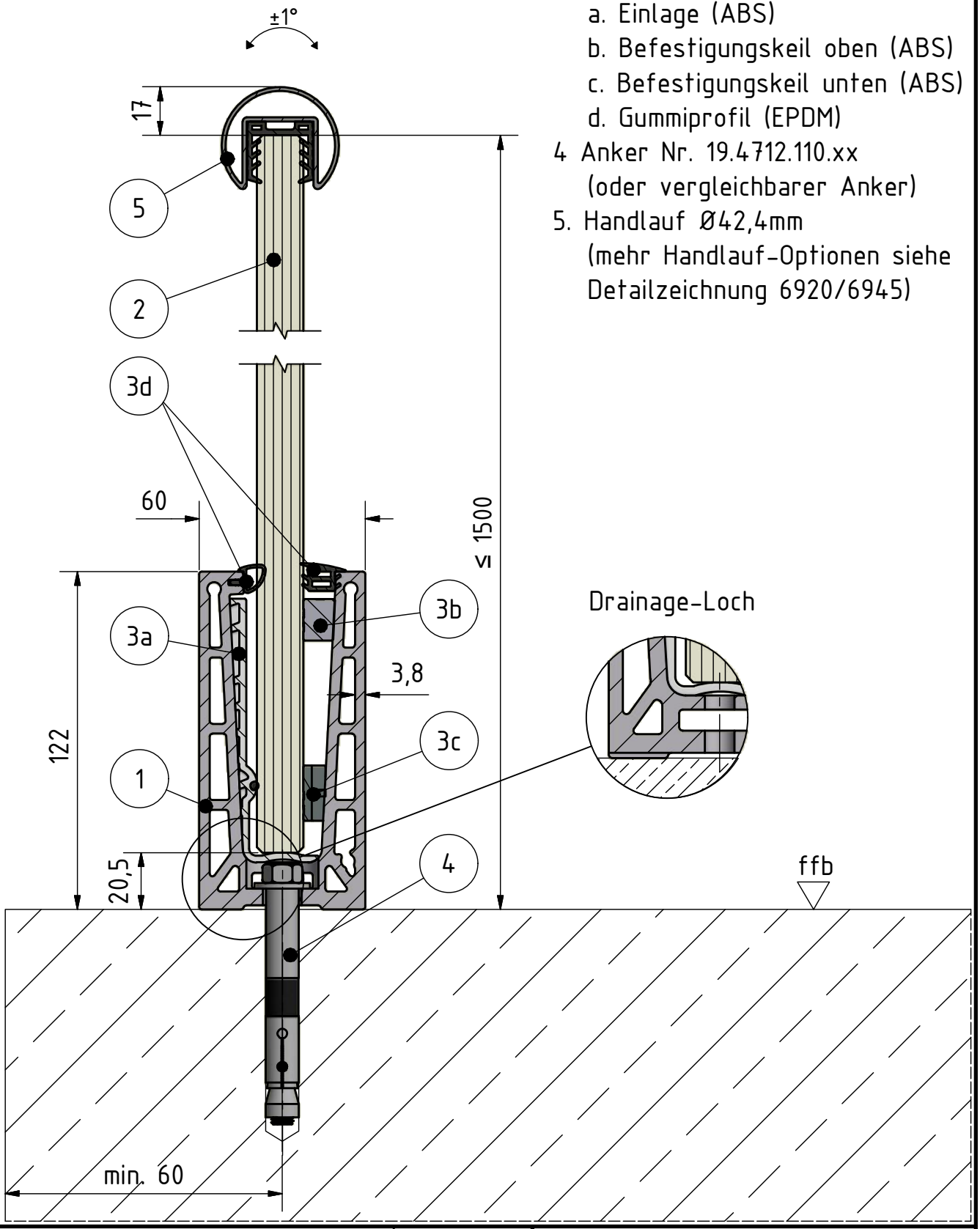

Artikel: Easy Glass Pro	MOD: 6906	Gez.: ASEE Dat.: 07.02.2014	Das Urheberrecht dieser Zeichnung und des Designs sind Eigentum der Q-railing GmbH & Co.KG und dürfen nicht auszugsweise oder im Ganzen kopiert, an Dritte weitergegeben oder überlassen werden ohne die Zustimmung von Q-railing.
Projekt: Bodenmontage	Detail: 6906-003	Bea.: Dat.:	Q-DESIGNS BY Q-RAILING
Maßstab: 1:2	Your choice in railing systems		